පියවර 6 න් ගෙදරදී ම පොල් වවමු

අස්ථාවර පොල් සැපයුමට විසඳුමක් සෙවීමට, පොල් වගා කිරීමේ මණ්ඩලය හා ඒකාබද්ධව දියත් කළ නෙස්ලේ පොල් වගා සැලසුම තුළින් දහස් ගණනක් වූ ශ්‍රී ලාංකිකයන්ට තමන්ගේ ගෙවත්තේ ම පොල් වගා කර ගැනීමට සහය ලබා දෙනවා. ඔබේ නිවසේ දී ම පොල් වගා කර ගැනීමට අපේ පුහුණු අත්පොතේ ඇති සරල උපදෙස් කිහිපයක් මෙන්න.

1 නිවැරදි පස

වැලි පස්, ලෝම පස් (වැලි රොන්මඩ සහ මැටි සංයෝගයෙන් සෑදී ඇති පස්) හෝ **බොරළු පස්** (කුඩා ගල් කැබලි බහුලව ඇති පස්) වල පොල් වැවේ.

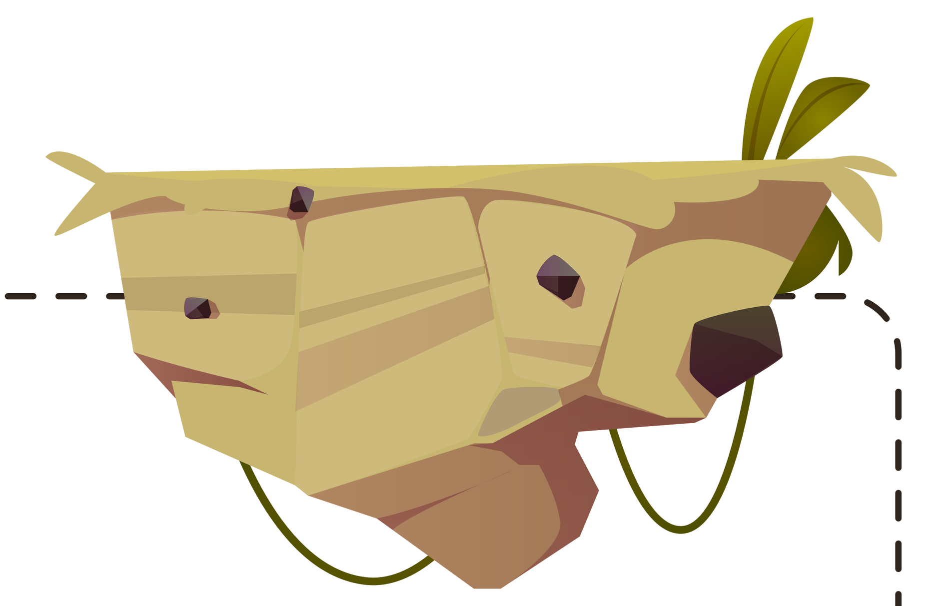

2 නිවැරදි ප්‍රමාණය

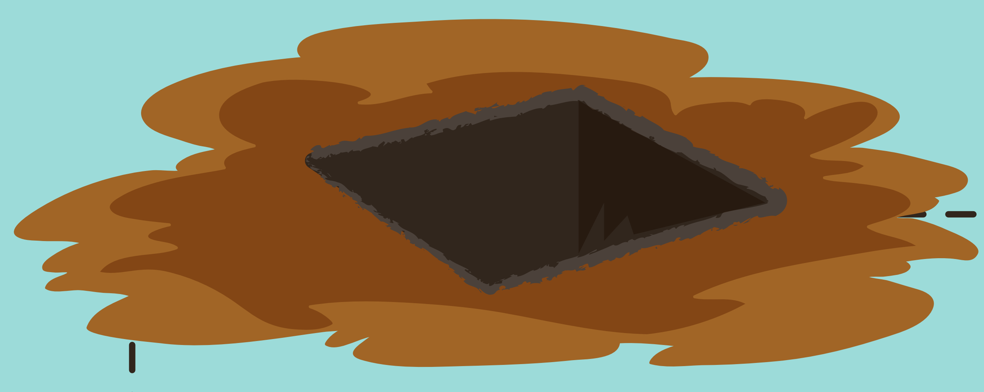

පැළ සිටුවීමේ දී සකස් කරන වලවල්, **අඩි 3x3x3ක්** විය යුතුය. කෙසේ වුවද බොරළු පස් සඳහා **අඩි 4x4x4ක** වලක් අවශ්‍ය වේ.

3 නිවැරදිව සිටුවන්න

පැළ සිටුවීමට වලක් කැපීමේදී පළමු අඩි එකහමාරේ පස් (නොගැඹුරු පස) එක පසෙකටත් ඉතිරි අඩි එකහමාරේ පස් (ගැඹුරු පස) අනෙක් පසටත් වන්න ගොඩගසන්න. පොල් ලෙලි 30-35 අතර ප්‍රමාණයක් ද සූදානමින් තබාගන්න.

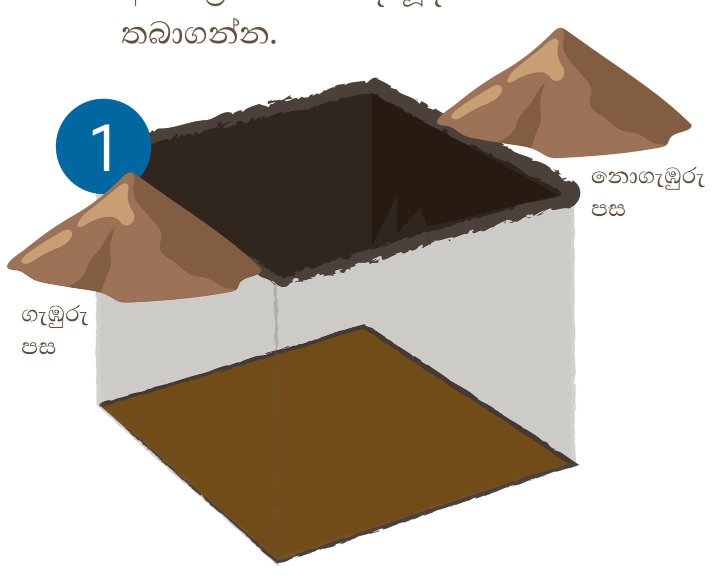

වල තුළට පොල් ලෙලි තට්ටුවක් දමන්න.

පොල් ලෙලි තට්ටුවට තුනී ගැඹුරු පස් තට්ටුවක් දමා වසන්න.

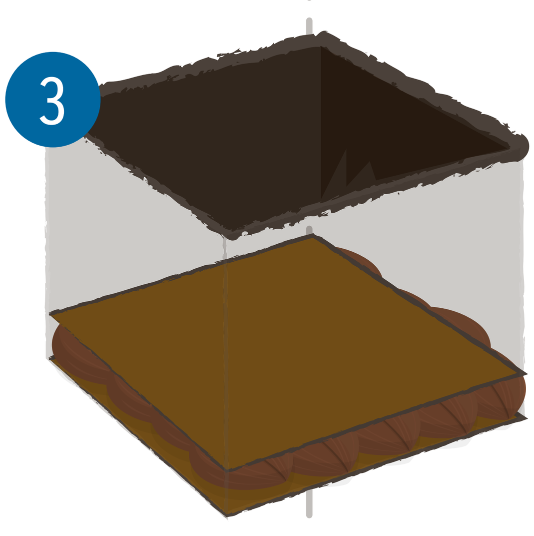

නැවතත් පොල් ලෙලි තට්ටුවක් සමගින් තුනී ගැඹුරු පස් තට්ටුවක් එක් කරන්න.

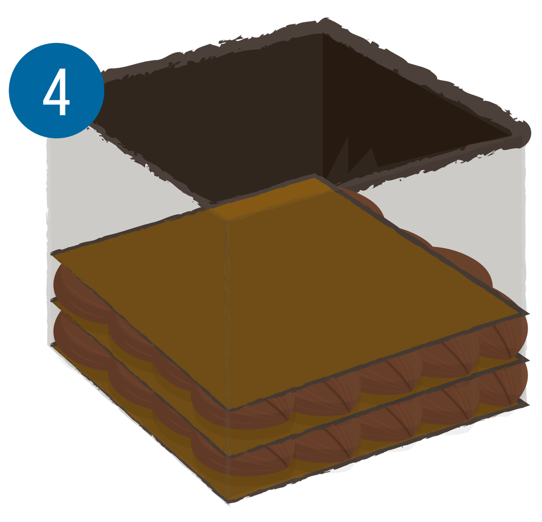

කාබනික පොහොර කිලෝ 10ක්, නොගැඹුරු පස් සමග හොඳින් මිශ්‍ර කරන්න. එම මිශ්‍රණයෙන් බිම් මට්ටමට අඟල් 6ක් වනතුරු වල වසන්න.

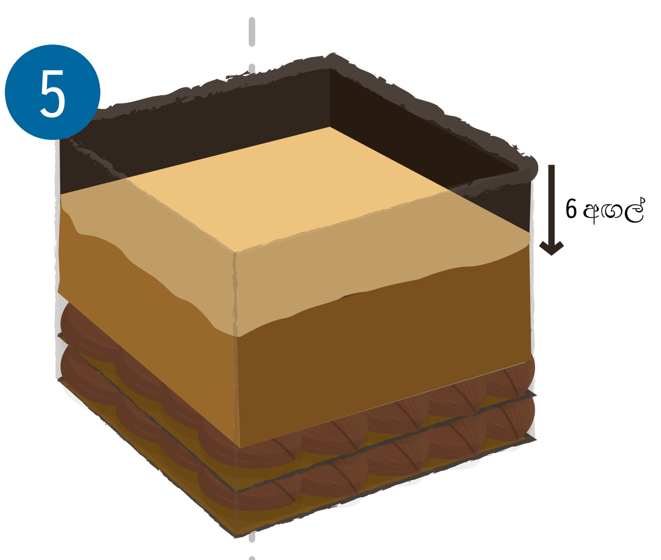

ඔබේ කලාපයට අනුව (තෙත් කලාපය නම්) YPM-W පොහොර කිලෝ ග්‍රෑම් 1.25ක් ද (වියළි කලාපය නම්) YPM-D පොහොර කිලෝ ග්‍රෑම් 1ක් ද පසට දමා හොඳින් මිශ්‍ර කරගන්න.

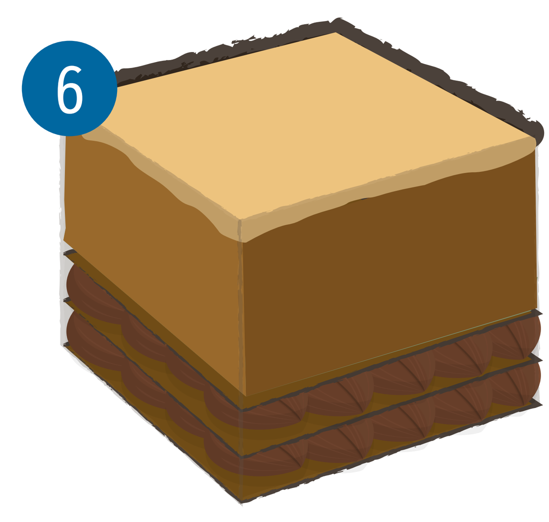

පොල් පැළයට අවශ්‍ය ප්‍රමාණයේ වලක් ඉන් පාදාගෙන පැළය සිටුවන්න. ඩොලමයිට් පොහොර කිලෝ 1ක් ද පසට යොදා හොඳින් මිශ්‍ර කරගන්න.

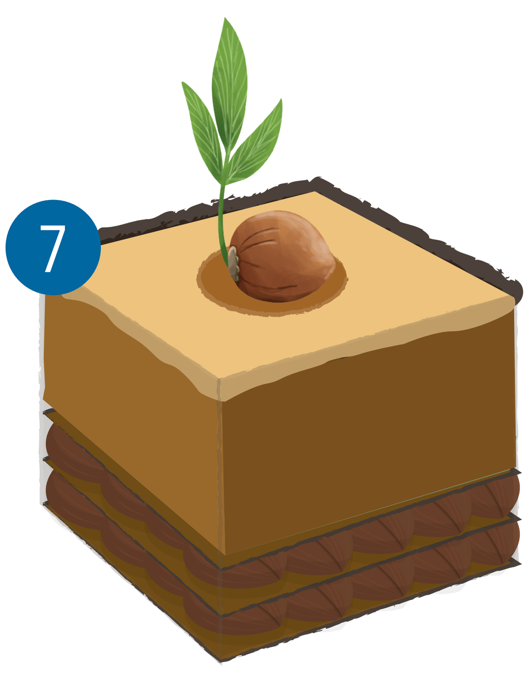

ඉන්පසුව ඉතිරි වූ පොල් ලෙලි, අලුතින් සිටවූ පොල් පැළය වටා තබන්න. එමගින් පස්වල තෙතමනයත් රැකගනී. අනතුරුව පැළයට වතුර වත්කරන්න.

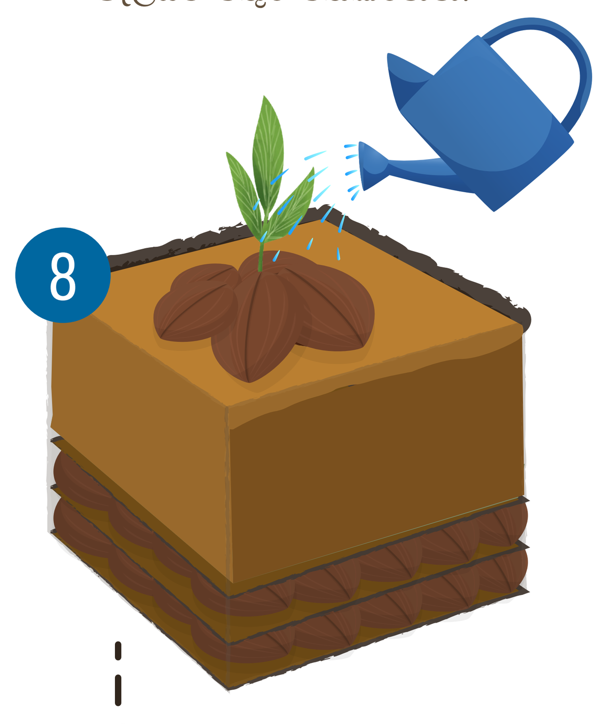

4 නිවැරදිව වතුර දමන්න

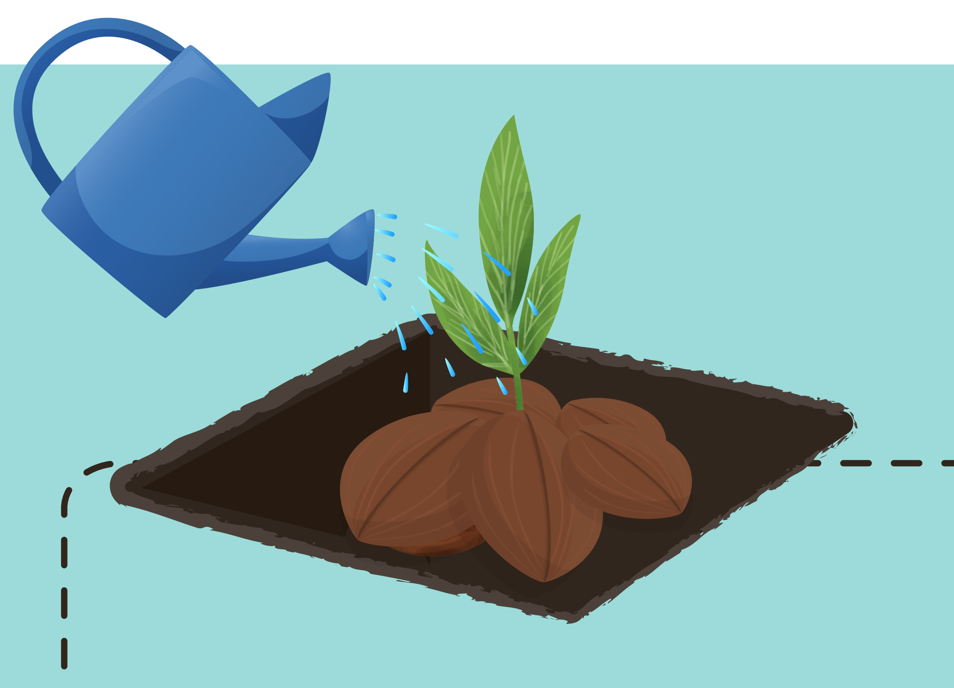

දිනකට පොල් පැළයකට වතුර ලීටර් 15 - 20ත් අතර ප්‍රමාණයක් එක් කරන්න. නිවසේ අපතේ යන ජලය පවා යොදා ගත හැක.

5 පළිබෝධ පාලනය කරන්න

1. පොල් ගෙඩිය, වේයන්ගෙන් තුවාල වී ඇති බව පෙනේ නම් එය සිටුවීමට පෙර අනුමත කෘමිනාශයක වල ගිල්වා තබන්න.
2. පොල් පැළය සිටුවීමෙන් පසු කෘමි උවදුරක් ඇත්නම් අනුමත කෘමි නාශකයක් පසට යොදන්න.

6 අප හා සම්බන්ධ වන්න

උපදෙස් සහ පරීක්ෂා කිරීම් සඳහා ඔබේ පළාතේ පොල් වගා කිරීමේ මණ්ඩලයේ නියෝජිතයා සමඟ සම්බන්ධ කර ගැනීමට 011 2861011 අමතන්න.

මගේ නේස්ලේ, මගේ ශ්‍රී ලංකාව

නෙස්ලේ පොල් වගා සැලසුම පිළිබඳ වැඩිදුර තොරතුරු සඳහා:
https://www.nestle.lk/communities/enhancing-livelihoods-sri-lankan-coconut-farmers

පොල් වගා කිරීමේ මණ්ඩලය විසින් පොල් වගාව පිළිබඳ ලබාදෙන වැඩිදුර තොරතුරු සඳහා:
නිවැරදිව සිටුවීම - https://www.youtube.com/watch?v=qguzB3ExDQc
කෘමි හානි - https://www.youtube.com/watch?v=M-H6INPS7EE

Nestlé

මූලාශ්‍රය - පොල් වගා කිරීමේ මණ්ඩලය